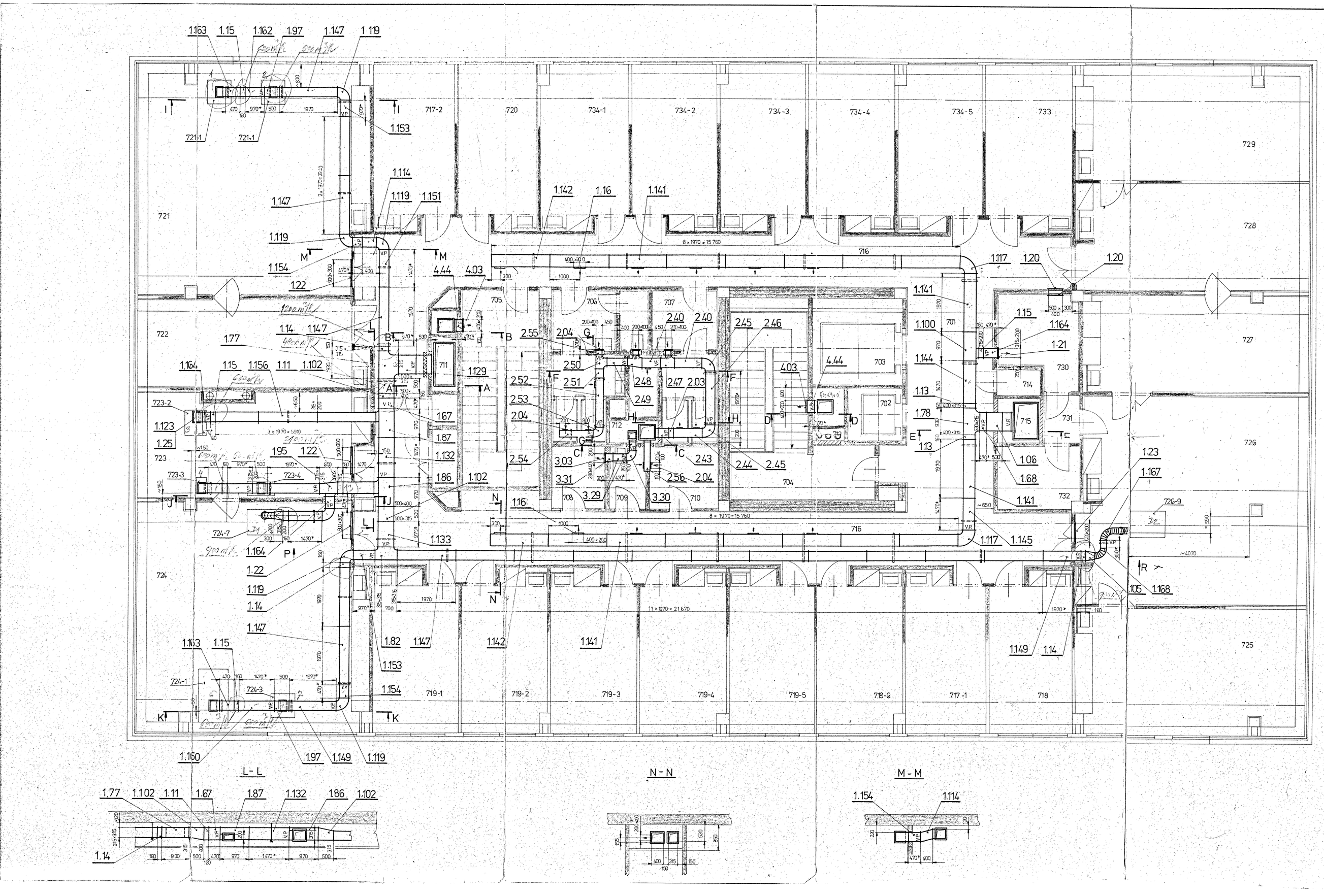

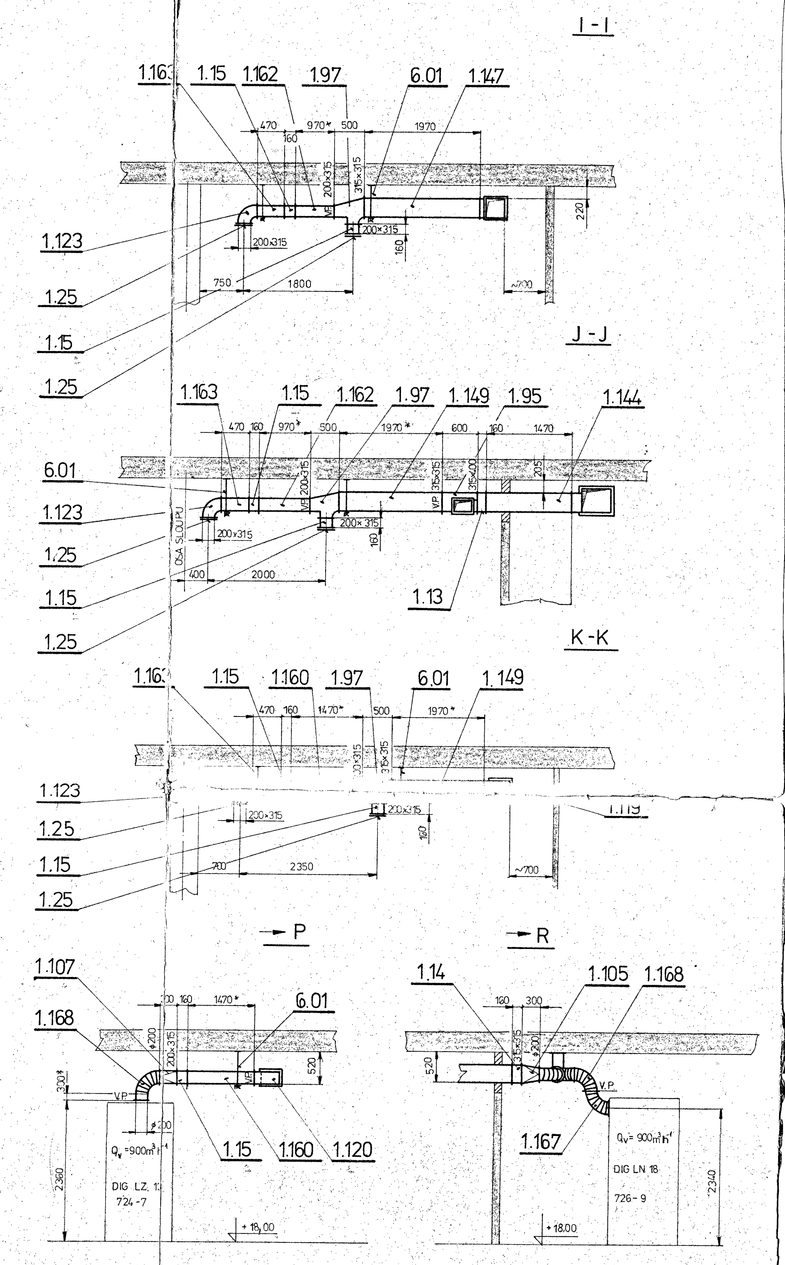

- ŘEZY A-A, B-B, C-C, D-D, E-E JSOU NA VÝKR. Č. 0-Ev- 93 295
- ŘEZY F-F, G-G, H-H JSOU NA VÝKR. ČÍSLO 0-Ev - 93 288
- ŠRAF. PLOCHY ZDÍ PO MONT. VZT DOZDÍT, V.P. VOLNÁ PŘÍRUBA
- ZÁVĚSY POTR. UPŘESNIT PŘI MONTÁŽI. ROZTEČ ZÁVĚSŮ MAX. 3m

ROZPOČET v.č. 4-Ev- 93 286 TECHN. ZPRÁVA v.č. 4-Ev- 93 284

SEZNAM STR. A ZAŘÍZENÍ v.č. 4-Ev- 93 285

6

VÍTKOVICE	ZÁKLADNÝ A STROJNÝ ELEMENTA CONWALDA KONCESNOVÝ PODNIK - 705 01 - OSTRAVA 6 Výkres je nelze čerpat a v kopiovém stavebním	Stupeň PP	Form. A4 12
Stavebník ŘVP ČSAV PRAHA	Vypracovat ING SLAVÍK	Úvod	
Stavebník pro vodní soubor II. STAVBA ČSAV OSTRAVA PORUBA ÚTHP PS 023 - VZDUCHOTECHNIKA	Přezkoušel	Ch. zařízení	
	Zodp. proj. ING SLAVÍK		
	Schválil	Archivní č. projektu	Orientační číslo
	Datum 6 / 1988		
Druhá výkresu PJ 023.01 PROVOZNÍ ZAŘÍZENÍ TECHNOL. VZT - Z.N.P.	Nr. číslo 1:50	0-Ev - 93 293	